INSTRUKCJA
OBSŁUGI I MONTAŻU

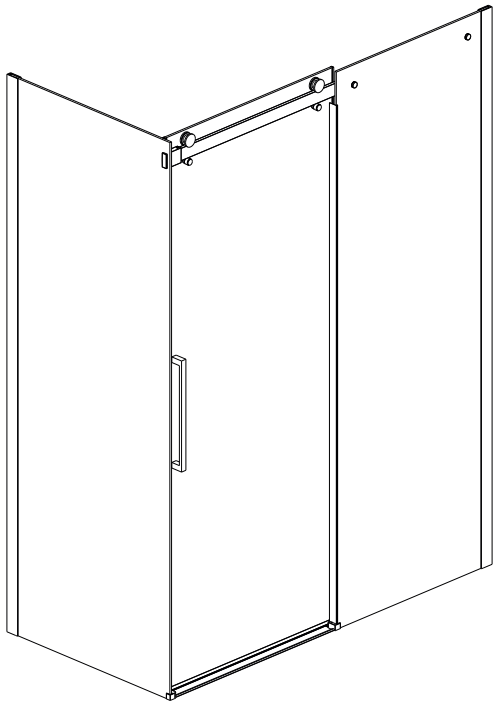

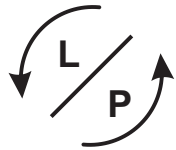

KABINA UNIWERSALNA
LEWA / PRAWA

Drogi Kliencie!
Dziękujemy za wybór naszej kabiny prysznicowej.
Przed przystąpieniem do korzystania z produktu, prosimy o uważne zapoznanie się z instrukcją oraz wykonanie montażu zgodnie z zawartymi w niej wskazówkami.

W trosce o Twoje zadowolenie oraz bezawaryjne użytkowanie produktów, proponujemy, aby montażu naszych kabin dokonywał autoryzowany serwis. Listę serwisów znajdziesz na karcie gwarancyjnej.

Drogi Kliencie!

Dziękujemy za wybór naszej kabiny prysznicowej. Przed przystąpieniem do korzystania z produktu, prosimy o uważne zapoznanie się z instrukcją oraz wykonanie montażu zgodnie z zawartymi w niej wskazówkami.

W trosce o Twoje zadowolenie oraz bezawaryjne użytkowanie produktu proponujemy, aby montażu naszych kabin dokonywał autoryzowany serwis. Listę serwisantów znajdziesz na karcie gwarancyjnej.

Przed rozpoczęciem montażu 4

Konserwacja, użytkowanie i czyszczenie 5

Instrukcja montażu 8

Przed rozpoczęciem montażu

Przed rozpoczęciem montażu kabiny, prosimy o uważne i dokładne zapoznanie się z instrukcją. Przedstawione w instrukcji schematy mają charakter poglądowy. Różnice pomiędzy obrazkami a fizycznym wyglądem elementów kabiny nie mogą być podstawą do złożenia reklamacji.

UWAGA! W przypadku, gdybyście Państwo zdecydowali się na samodzielny montaż, pragniemy poinformować, iż instalacja hydrauliczna, a także ew. podłączenie elektryczne muszą być bezwzględnie wykonane przez osoby do tego uprawnione. Instalacje muszą być wykonane zgodnie z obowiązującymi normami bezpieczeństwa i przepisami. Montaż powinien być wykonywany przez min. 2 osoby.

Część przestrzeni, która zostanie zamknięta poprzez zamontowanie kabiny musi być wolna od wszelkiego typu wyposażenia elektrycznego, gazowego etc., które nie jest odporne na bezpośrednie oddziaływanie strumienia wody (np. gniazdka lub włączniki elektryczne).

Wszelkie wyposażenie elektryczne bądź gazowe, które znajduje się w pomieszczeniu, gdzie zaplanowany został montaż produktu, powinno znajdować się w bezpiecznej odległości od konstrukcji zewnętrznej kabiny. Ewentualny strumień wody, który mógłby wydostać się np. poprzez niedomknięte drzwi kabiny nie powinien spowodować np. zgaszenia płomienia piecyka lub zwarcia w osprzęcie elektrycznym.

Podłoże, na którym będzie ustawiony produkt powinno zapewnić jego stabilność i pewne ustawienie w poziomie. Ściany powinny posiadać pion, zapewniający przyleganie konstrukcji wsporczych ścian.

Konserwacja, użytkowanie i czyszczenie

Kompletna konserewacja wszystkich elementów kabiny musi odbywać się często. Należy bardzo dokładnie stosować podane tu zalecenia, aby nie zniszczyć połysku elementów akrylowych i części metalowych.

Elementy konstrukcyjne kabiny takie jak szkło, części lakierowane, elementy akrylowe i plastikowe należy czyścić tylko delikatną ściereczką z użyciem łagodnych detergentów - powszechnie stosowanych płynów czyszczących nie powodujących ścierania. Należy unikać stosowania pasty ściernej, rozpuszczalników, acetonu, środków czyszczących oraz dezynfekcyjnych, które zawierają chlor itp.

Nie wolno używać ściereczek zawierających sztuczne włókna, ostrych gąbek, szczotek z metalowymi drutami, środków czyszczących w proszku oraz w płynie zawierających substancje ścierne lub amoniak, alkoholu, używanych w domu kwasów, acetonu lub innych rozpuszczalników, ponieważ niszczą one powierzchnię. Nie należy stosować żadnych żrących środków czyszczących. Następujące materiały mogą być szkodliwe dla zdrowia oraz powodować uszkodzenie produktu - nie należy ich stosować do mycia kabin: substancje zawierające kwasy, zasady, kwas chlorowodorowy, środki polerujące, szczotki nylonowe, papier ścierny oraz wszelkie inne środki i materiały mające zły wpływ na zdrowie oraz mogące uszkodzić kabinę prysznicową. Wapienny osad można usunąć kwaskiem cytrynowym lub octem rozpuszczonym w wodzie i miękką ściereczką.

Zaleca się zainstalowanie urządzenia zmiękczającego wodę w celu uniknięcia osadzania się kamienia kotłowego.

Do czyszczenia szkła i luster zaleca się używanie produktów rynkowych przeznaczonych do mycia okien (nie mogą zawierać amoniaku).

Jeżeli na powierzchni kabiny pojawią się małe zadrapania, można użyć drobnoziarnistego papieru ściernego (1200#) do wypolerowania tych miejsc. Po tym zabiegu można jeszcze zastosować zwykłą pastę do zębów lub pastę polerską i ponownie wypolerować te miejsca miękką ściereczką, uzyskując w ten sposób nową, czystą i błyszczącą powierzchnię.

Armaturę należy czyścić regularnie, co najmniej 3 razy w miesiącu lub częściej, w zależności od potrzeb.

Elementy złocone lub chromowane nie wymagają zbyt częstego polerowania.

Nie należy używać tępych narzędzi ani noży do skrobania powierzchni kabiny.

Wodę należy spuszczać natychmiast po kąpieli, następnie oczyścić kabinę.

Producent nie odpowiada za szkody spowodowane niewłaściwym użytkowaniem, montażem lub pielęgnacją wyrobu.

Producent zastrzega sobie prawo do wprowadzania zmian do konstrukcji wyrobu.

Należy zwrócić szczególną uwagę, aby prowadnice po których poruszają się rolki utrzymujące drzwi były wolne od zanieczyszczeń.

Nie należy pozostawiać bez opieki/nadzoru w kabinie dzieci oraz osób niepełnosprawnych.

Nie należy opierać o kabinę przedmiotów, które mogłyby osłabić (zarysować) lub uszkodzić szkło kabiny.

W kabinie może przebywać maksymalnie jedna osoba.

Nie należy napierać, uderzać lub w inny niewłaściwy sposób oddziaływać na szkło lub profile kabiny.

Usuwanie materiałów opakowaniowych oraz konstrukcyjnych.

Materiały wykonane z kartonu nadają się do dalszego przetwarzania. Taśmę klejącą i PE folię zabezpieczającą należy oddać do recyklingu. Nie poddające się przetwarzaniu elementy opakowania, po jego wykorzystaniu, należy unieszkodliwić w sposób bezpieczny i zgodny z obowiązującymi przepisami o odpadach. Po zakończeniu się żywotności wyrobu dające się przetworzyć elementy (np. aluminiowe profile, szkło) należy poddać procesowi recyklingu.

Przepisy bezpieczeństwa

Producent nie ponosi odpowiedzialności w następujących przypadkach:

– nieprzestrzegania przepisów zawartych w normach dotyczących mieszkaniowej instalacji elektrycznej,

– nieprzestrzegania zaleceń instalacyjnych i konserwacyjnych zawartych w niniejszej instrukcji,

– użytkowania lub instalacji kabiny z hydromasażem w sposób niezgodny z normami PN-EN 15200 oraz PN-EN 14428.

Należy dokładnie przeczytać całą instrukcję przed rozpoczęciem ekspolatacji urządzenia. Zachować niniejszą instrukcję, aby móc z niej korzystać w przyszłości lub móc ją przekazać przyszłemy użytkownikowi.

Instrukcja ta została opracowana dla różnych modeli oraz wersji, dlatego też wygląd wyrobu może się różnić od przykładów przedstawionych na schematach i zdjęciach. Mimo tego instrukcje nie ulegają zmianie.

Producent zastrzega sobie prawo do wprowadzania wszelkich zmian, uznanych za właściwe, bez obowiązku uprzedniego powiadomienia lub wymiany.

Wyrób ten może być przeznaczony tylko do użytkowania zgodnego z jego docelowym wykonaniem. Producent nie ponosi odpowiedzialności za ewentualne uszkodzenia spowodowane niewłaściwym wykorzystaniem produktu.

Środki ostrożności

Podczas przechowywania niniejszego wyrobu nie należy przewracać go ani układać na nim stosów innych opakowań. Nie należy także przechwywać go razem z rozpuszczalnikani organicznymi, takimi jak np. formalina. W przypadku transportu, opakowanie z kabiną należy podnosić i opuszczać ostrożnie, unikając naprężeń, uderzeń, wstrząsów mechanicznych itp. Jeżeli kabina ma pozostać nieużywana przez dłuższy czas, należy ją wysuszyć i zapewnić dobrą wentylację, przy czym w powietrzu nie powinno być substancji korodujących.

Instrukcja montażu

Niezbędne narzędzia

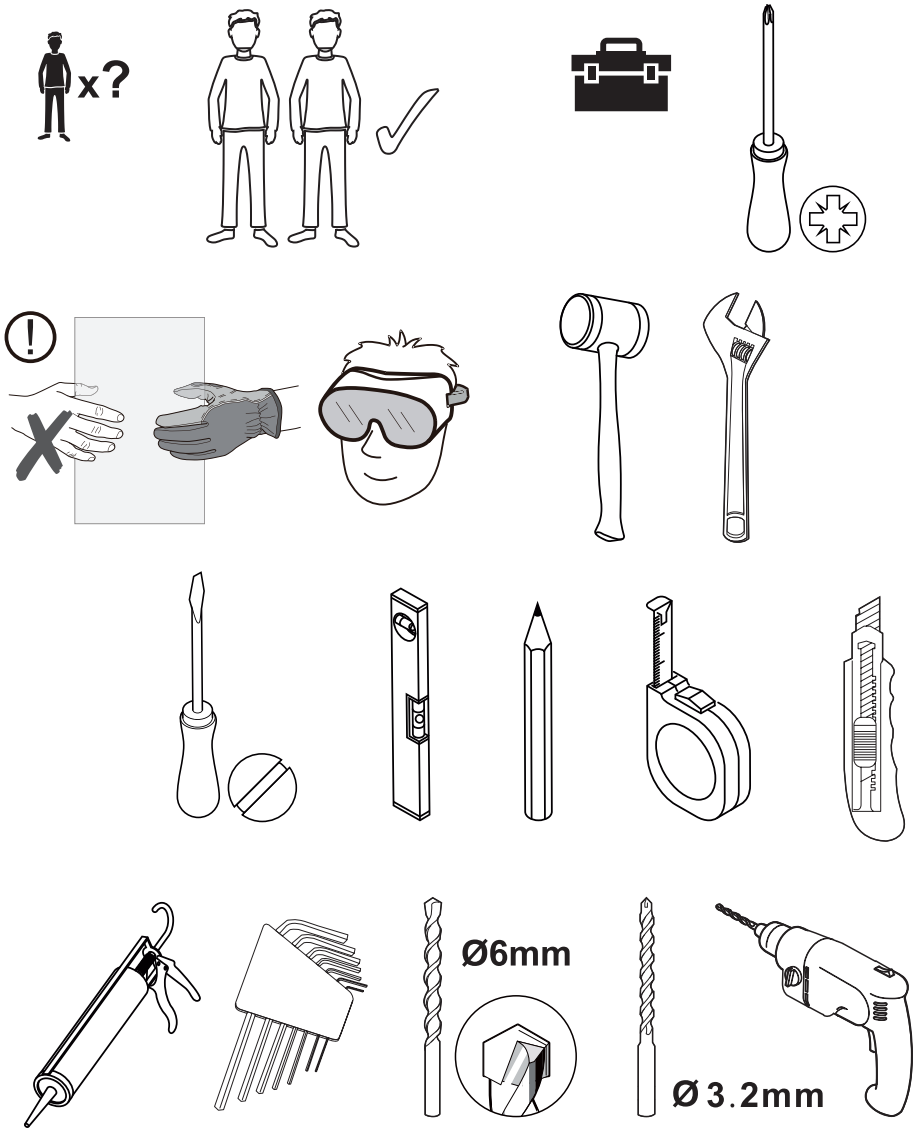

Wykaz elementów montażowych

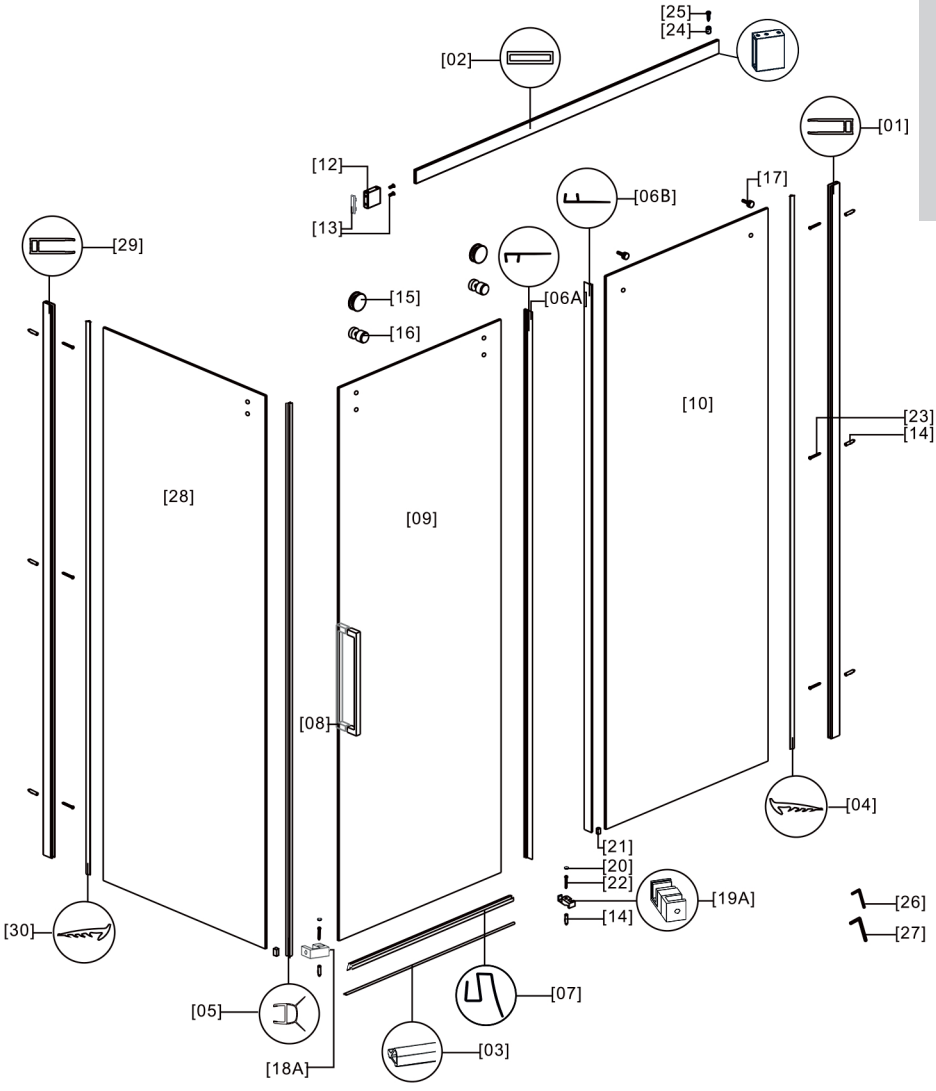

Montaż kabiny

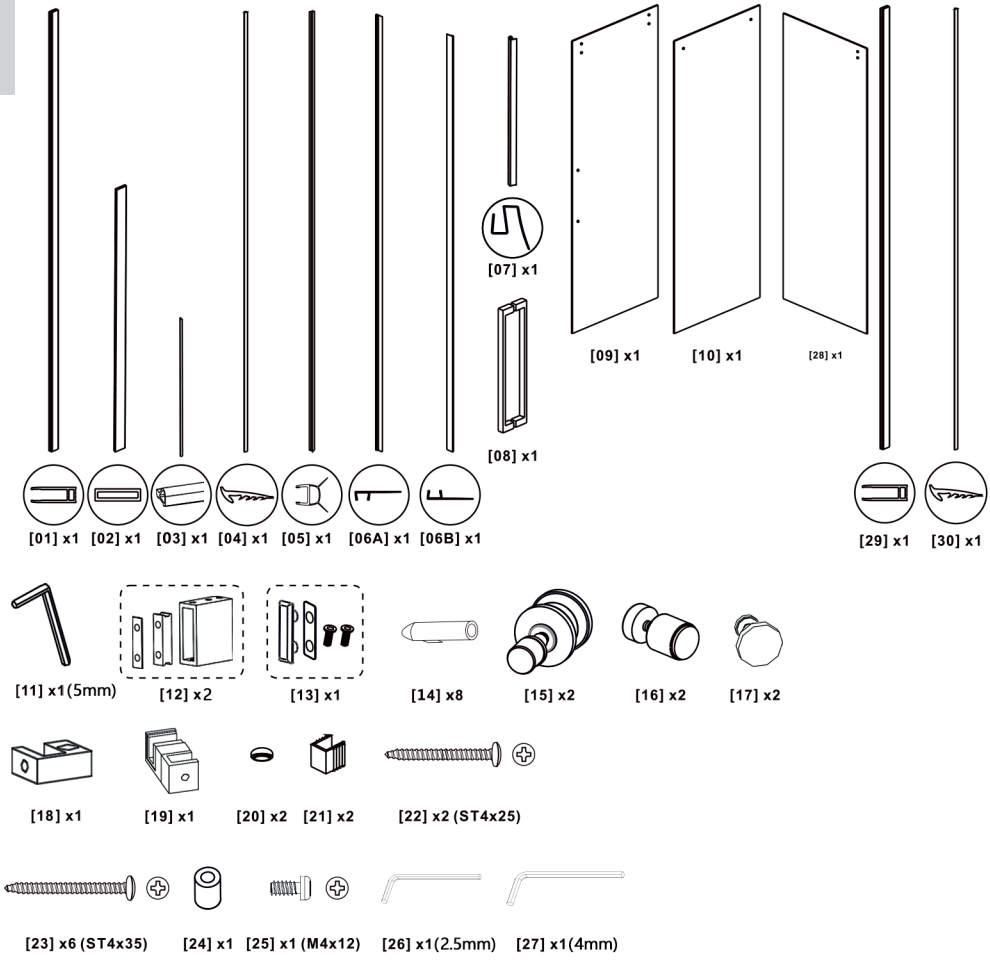

Montaż kabiny

[01]&[29] x2

[14] x6

[23] x6 (ST4x35)

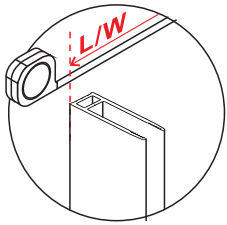

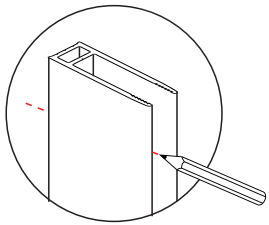

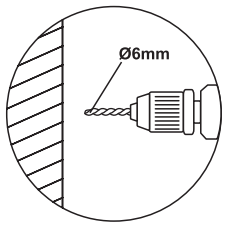

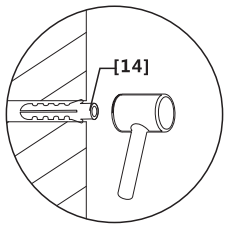

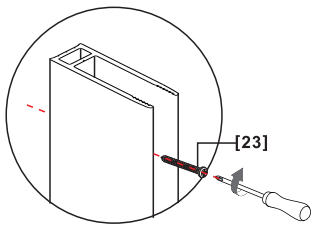

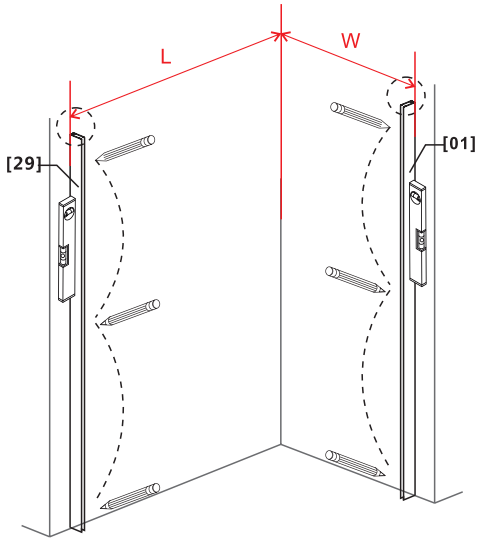

Wymiar	L	W
800	/	780-800
1000	980-1000	/
1200	1180-1200	/

Ustaw profile pionowe w miejscu docelowego montażu. Wypoziomuj ich położenie. Zaznacz miejsce montażu profili następnie nawierć otwory zamontuj kołki i przytwierdź profile pionowe do ściany.

Montaż kabiny

[04]&[30] x2

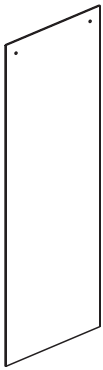

[10] x1

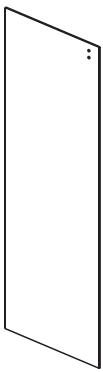

[28] x1

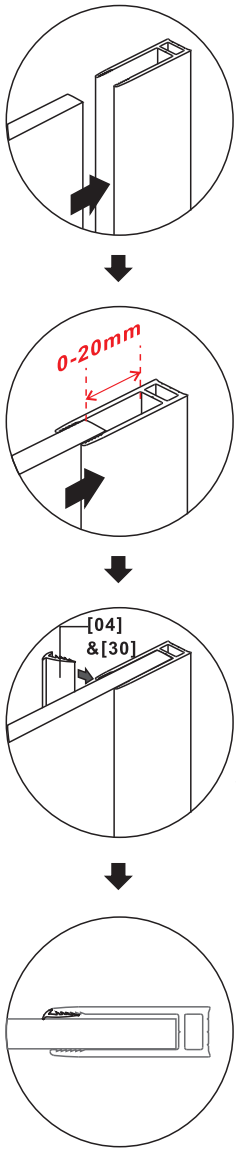

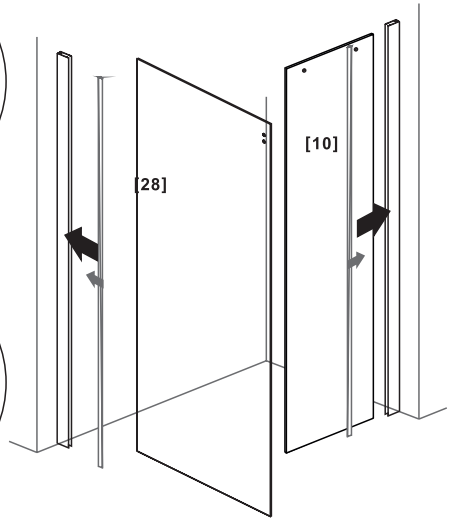

W profil pionowy włóż szybę boczną następnie uszczelkę klinową. Za pomocą szyby regulujesz położenie i rozmiar kabiny.

Montaż kabiny

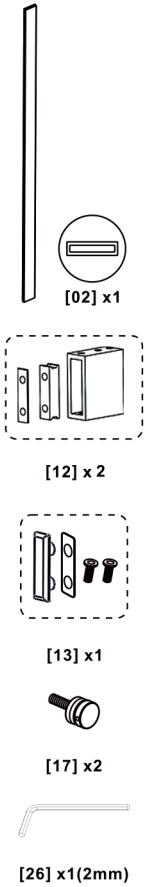

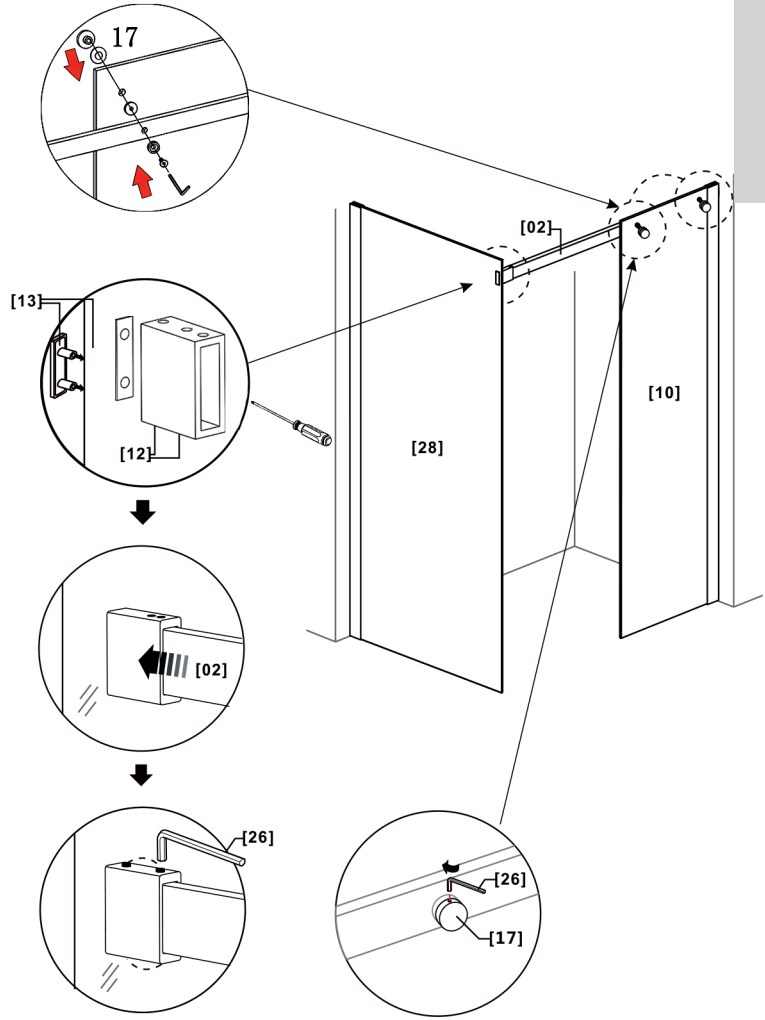

Przymocuj prowadnice górną do szyb bocznych.

Montaż kabiny

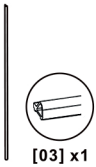

[03] x1

[14] x2

[18A] x1

[19A] x1

[20] x2

[21] x2

[22] x2 (ST4x25)

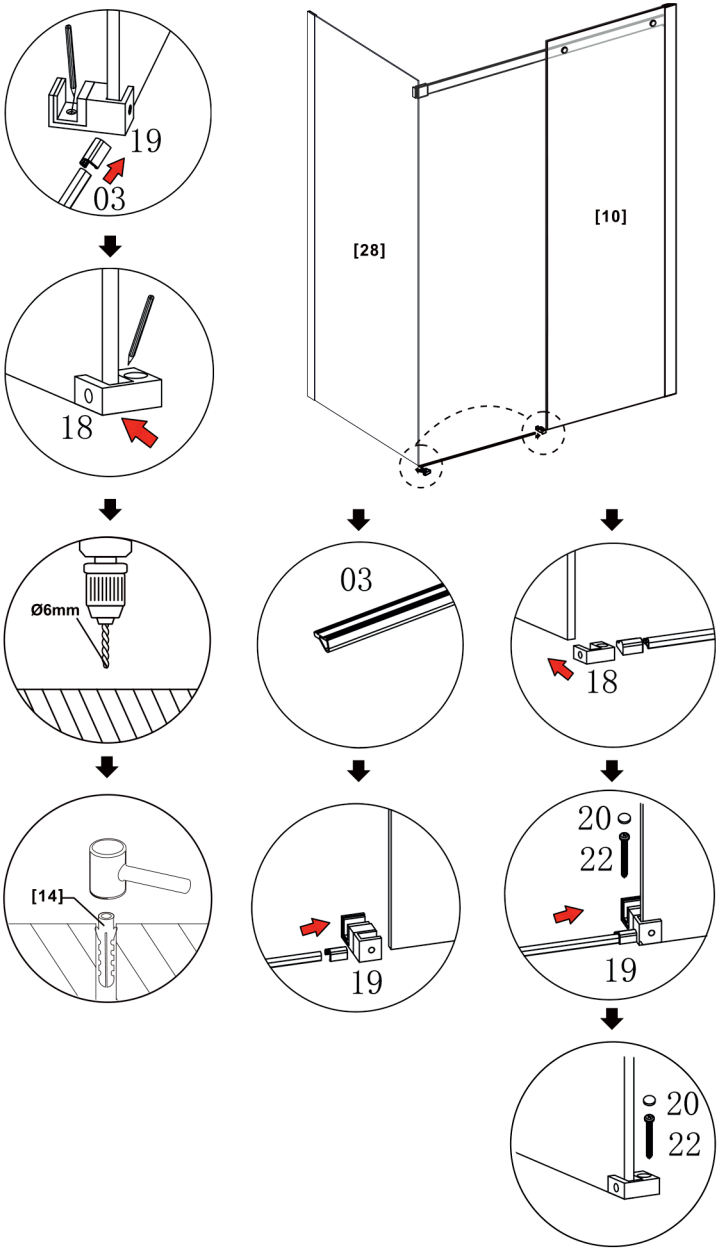

Przymocuj blokady szyb bocznych oraz próg kabiny.
Przyklej je do podłoża za pomocą silikonu, tym samym zapewniając szczelność produktu.

Montaż kabiny

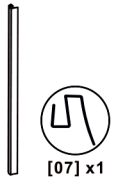

[07] x1

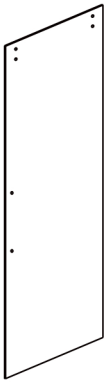

[09] x1

[16] x2

[15] x2

[26] x1(2mm)

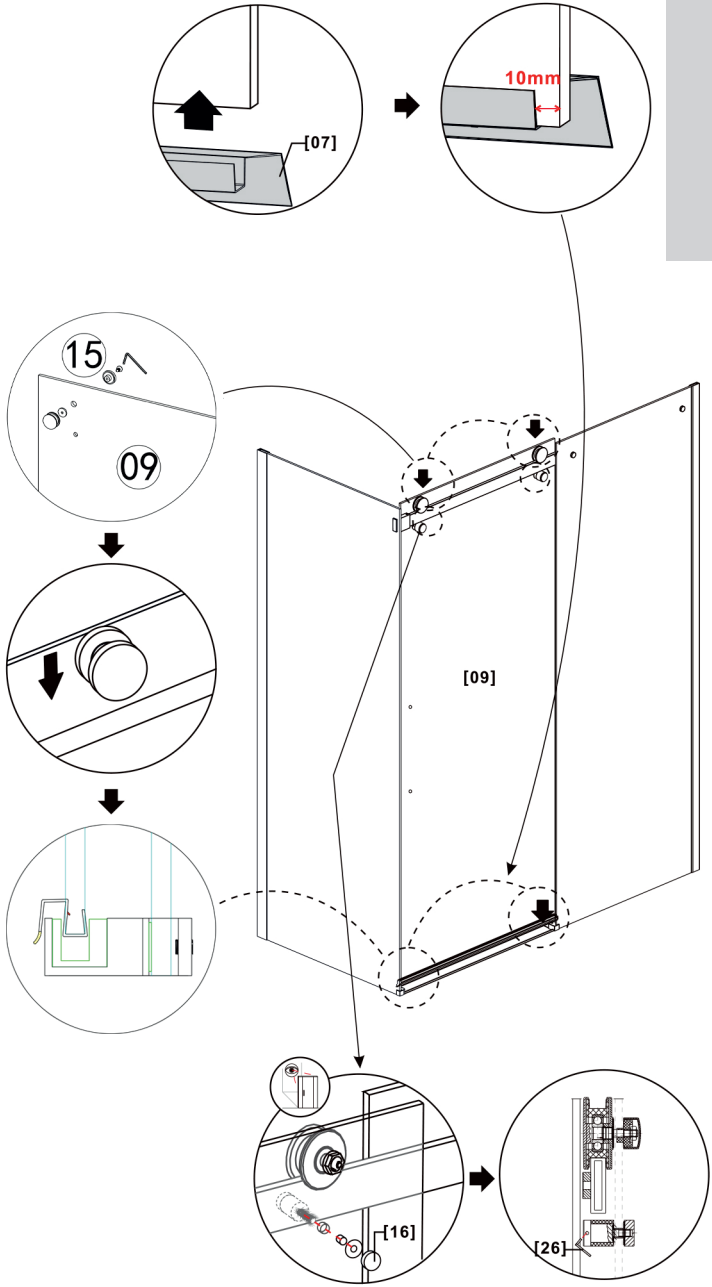

Zamontuj do szyb drzwiowych rolki oraz blokady.
Na dół szyby zamontuj uszczelkę okapnik zgodnie z rysunkami.

Montaż kabiny

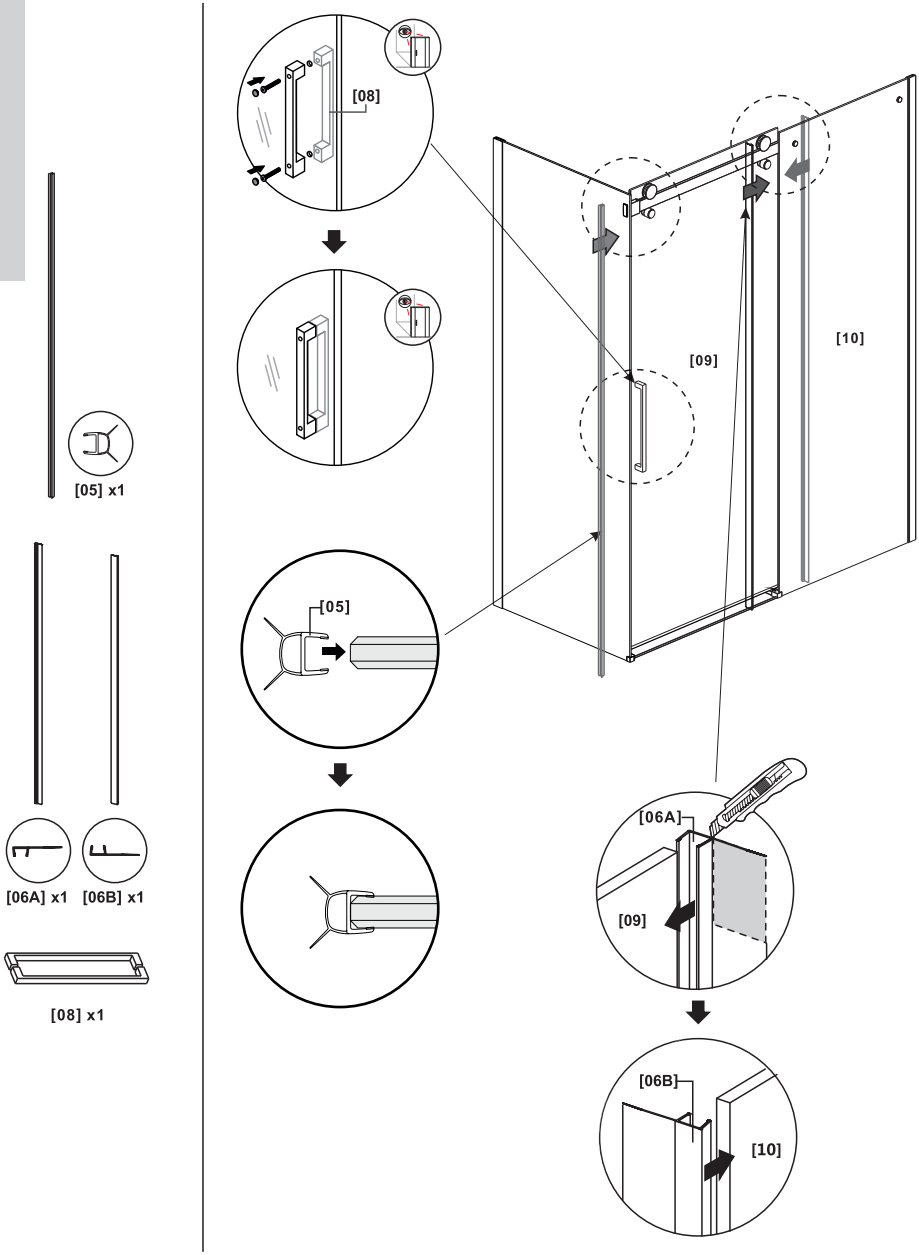

Na szybę drzwiową zamontuj uchwyt oraz uszczelkę z „bąblem” od strony szerokiej szyby bocznej. Na wąską szybę boczną zamontuj uszczelkę z piórkiem.
Dotnij uszczelki do pożądanego kształtu.

Montaż kabiny

[11] x1

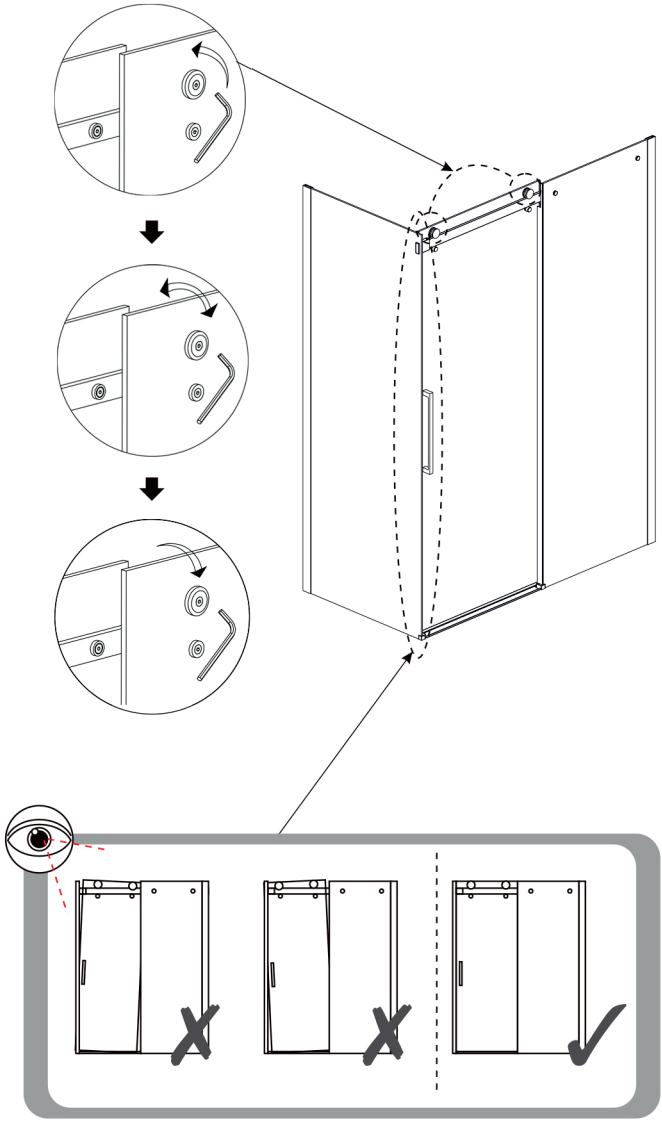

Wyreguluj położenie szyb drzwiowych za pomocą regulacji na rolkach.

Montaż kabiny

[24] x1

[25] x1 (M4x12)

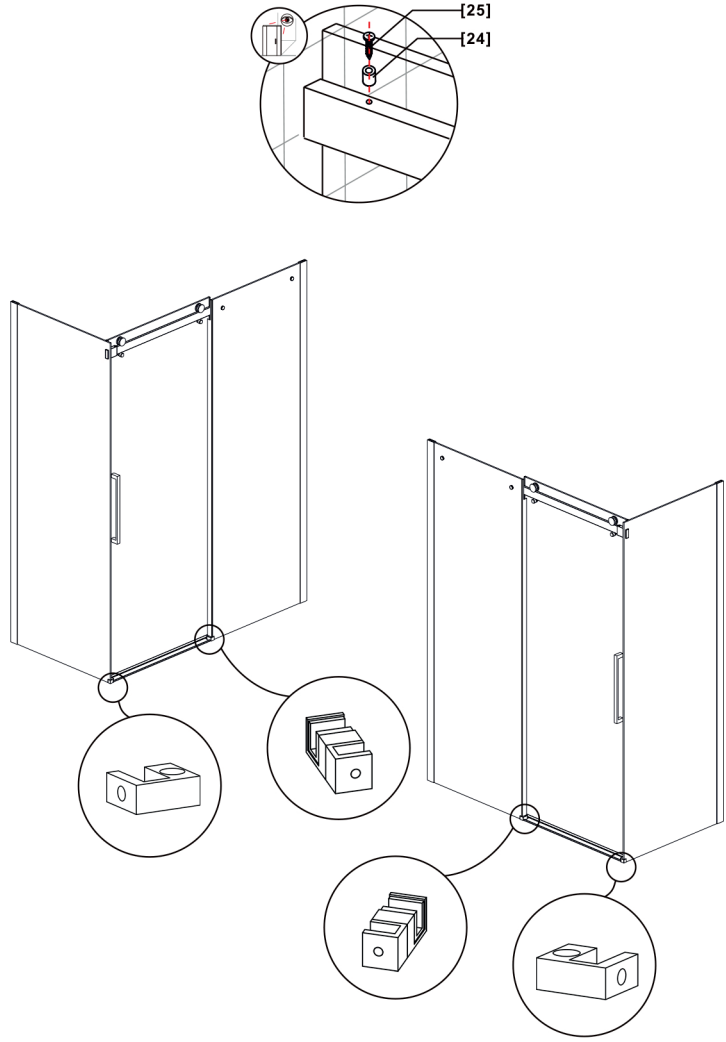

Zamontuj odbojniki rolek.

Montaż kabiny

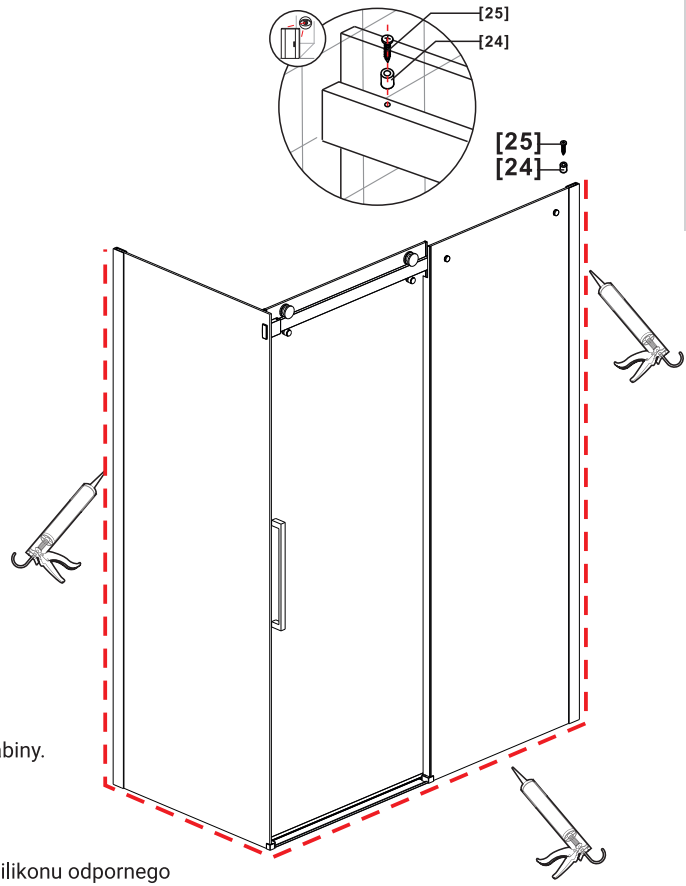

Uszczelnij za pomocą
silikonu wszystkie
newralgiczne punkty kabiny.

UWAGA!
Do uszczelnienia użyj silikonu odpornego
na pleśń i grzyby.
Pamiętaj aby nie używać kabiny
przez 24 godziny od zakończenia montażu.

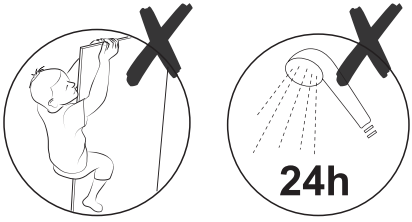

GWARANT

Durasan Trading Sp. z o.o.
Al. Jerozolimskie 65/79
00-697 Warszawa
serwis@durasan.pl

Pieczęć i podpis sprzedawcy

KARTA GWARANCYJNA

MODEL URZĄDZENIA:
NUMER FAKTURY:
DATA SPRZEDAŻY:
..... PIECZĄTKA I PODPIS INSTALATORA

WARUNKI GWARANCJI

1. Gwarancja dotyczy wad fabrycznych produktu i wad materiału z którego wykonany jest produkt (tzw. wad powstałych z przyczyn tkwiących w produkcie). Zasięg ochrony gwarancyjnej obejmuje obszar Rzeczpospolitej Polskiej.
2. Okres gwarancji rozpoczyna się z chwilą dokonania zakupu i wynosi 5 lat.
3. Podstawą rozpatrzenia reklamacji jest dowód zakupu oraz karta gwarancyjna, która powinna być prawidłowo wypełniona tzn. powinna posiadać pieczątkę punktu sprzedaży, datę sprzedaży, podpis Klienta, pieczątki i podpisy instalatorów. W przypadku ich braku karta gwarancyjna jest nieważna.
4. Termin rozpatrzenia reklamacji obowiązuje od momentu przesłania kompletu potrzebnych dokumentów. W przypadku szczególnej potrzeby Gwarant może zażądać uzupełnienia dokumentacji o zdjęcia.
5. Klient zobowiązany jest zapewnić swobodny dostęp do produktu. Produkt należy zabudować w taki sposób, aby był możliwy ich demontaż bez konieczności zniszczenia obudowy lub innych elementów wyposażenia łazienki. W przeciwnym wypadku gwarant nie pokrywa dodatkowych kosztów związanych z ich wymianą.
6. W przypadku wykrycia wady produktu przed lub po jego zamontowaniu należy odpowiednio przerwać montaż bądź użytkowanie oraz zgłosić usterkę do Serwisu. Wymagane jest pierwsze testowe uruchomienie produktu przed ostatecznym zamontowaniem.
7. Kompletność i jakość towaru należy sprawdzić bezpośrednio w dniu zakupu. W przypadku nie spełnienia tego warunku reklamacje z tytułu braków i uszkodzeń mechanicznych mogą zostać nieuznane.
8. Termin usunięcia wady może być wydłużony o czas potrzebny do importu części zamiennych.
9. W okresie gwarancji klient ma prawo do wymiany produktu na nowy lub zwrotu pieniędzy gdy:
- ujawnionej wady nie można usunąć;
- w okresie trwania gwarancji dokonano 5 napraw tego samego podzespołu, a naprawiany produkt nadal wykazuje wady uniemożliwiające jego stosowanie zgodnie z przeznaczeniem.
10. Roszczenia z tytułu gwarancji nie będą uwzględniane w przypadku:
- uszkodzeń mechanicznych np. uderzenia, obicia, zarysowania, potłuczenia;
- uszkodzeń powstałych w przypadku wybijania otworów na baterię;
- nieprzestrzegania zasad montażu, obsługi, eksploatacji i konserwacji zawartych w instrukcjach;
- uszkodzeń wynikłych z zanieczyszczenia wody lub braku filtrów;
- dokonywania przeróbek lub napraw przez osoby nieupoważnione przez gwaranta następstw naturalnego zużywania się elementów (uszczelki, rolki, deszczownice, słuchawki, węże prysznicowe) podczas normalnej eksploatacji.
11. Gwarant. zastrzega sobie prawo do wprowadzania zmian w produktach. Gwarant nie ponosi odpowiedzialności za wszelkie oczekiwania, których ten produkt nie spełnia oraz za deklaracje osób trzecich.
12. Gwarant. nie ponosi kosztów demontażu lub uszkodzenia elementów utrudniających dostęp do wyrobu (np. glazury) ani kosztów przywrócenia tych elementów do stanu początkowego po naprawie gwarancyjnej.
13. W zakres gwarancji nie wchodzi: czyszczenie i dezynfekcja wanny lub kabiny, wymiana żarówek, wymiana elementów chromowych (złotych itp.)
14. W przypadku nieuzasadnionego wezwania serwisu użytkownik pokrywa koszt dojazdu oraz ekspertyzy.
15. Gwarancja nie obejmuje: wyrobów używanych (z ekspozycji), części ze szkła, lustra, gałki, lampy, żarówki halogenowe, lampki kontrolne, korki bezpieczeństwa, dozowniki, rolki, części i elementy, które mogły być wadliwe z powodu zaniedbania lub nieodpowiedniego użytkowania.
16. Producent nie ponosi odpowiedzialności za szkody spowodowane: wytracaniem się osadu z użytkowanej wody, nieodpowiednią pielęgnacją wyrobu (stosowaniem środków zawierających aceton, substancje żrące, ścierne itp.). Powłoka NanoGlass nie podlega warunkom gwarancji, w celu dłuższego utrzymania powłoki nie używaj kwasów i środków alkalicznych.
17. W każdym przypadku wyrób udostępniany do naprawy musi być czysty zgodnie z podstawowymi zasadami higieny.
18. Duplikaty karty gwarancyjnej będą wydawana na pisemną prośbę Klienta.
19. Niniejsza karta gwarancyjna na sprzedany towar konsumpcyjny nie wyłącza, nie ogranicza ani nie zawiesza uprawnień kupującego wynikających z niezgodności towaru z umową.

AKCEPTUJĘ WARUNKI POWYŻSZEJ GWARANCJI:

.....
(Podpis klienta)

W przypadku wykrycia wady produku, prosimy o kontakt
z Biurem Obsługi Klienta
e-mailowo: **serwis@durasan.pl**
lub poprzez formularz na stronie **ireklamacje.pl**

ŁÓDZKIE

Łódź
Jarosław Owczarek
T: +48 504 221 410
E: abcjarek@vp.pl

KUJAWSKO - POMORSKIE

Bydgoszcz
Sławomir Szyperski
T: +48 505 551 553
E: serwis@budicom.pl

WARMIŃSKO-MAZURSKIE

Baczewo
Jacek Bartnicki
T: +48 697 371 211
E: hydraulikserwisolsztyn@wp.pl

POMORSKIE

Gdańsk
Marcin Chojnacki
T: +48 607 315 987
E: water.sewis@wp.pl

Gdańsk
SanPri System Sp. z o.o.
T: +48 570 010 229
E: sanprisystem@wp.pl

MAZOWIECKIE

Płońsk
Bogdan Krajewski
T: +48 792 998 965
E: sc24.bogdan@gmail.com

Warszawa
Mariusz Żuczkowski
T: +48 692 331 201
E: martiv@martiv.pl

OPOLSKIE

Wrocław
Gerard Bobik
T: +48 501 410 527
E: gerard.bobik@poczta.fm

LUBELSKIE

Biala Podlaska
Jarosław Kołodziuk
T: +48 603 539 197
E: dokken@poczta.fm

Lublin
Paweł Głąb
T: +48 690 095 965
E: pawelglab1@o2.pl

ZACHODNIOPOMORSKIE

Szczecin
Krzysztof Kur
T: +48 601 771 342
E: artsystem.kk@gmail.com

PODLASKIE

Suchowola
Zbigniew Sawicki
T: +48 791 141 280
E: aquaserwis80@wp.pl

LUBUSKIE

Gorzów Wielkopolski
Marek Kowalski
T: +48 608 452 283
E: mareklubuskie@wp.pl

Szczecin
Krzysztof Kur
T: +48 601 771 342
E: artsystem.kk@gmail.com

WIELKOPOLSKA

Bydgoszcz
Sławomir Szyperski
T: +48 505 551 553
E: serwis@budicom.pl

MAŁOPOLSKIE

Kraków
Krzysztof Kozioł
T: +48 602 682 493
E: ko.kris@interia.pl

ŚWIĘTOKRZYSKIE

Kielce
Marek Ziewiecki
T: +4860 0231 947
E: marek_ziewiecki@wp.pl

PODKARPACKIE

Przemyśl
Janusz Prokop
T: +48 606 831 256
E: janusz_prokop@op.pl

DOLNOŚLĄSKIE

Legnica
Tomasz Isbrandt
T: +48 604 105 852
E: isbrandt@wp.pl

Wrocław
Gerard Bobik
T: +48 501 410 527
E: gerard.bobik@poczta.fm

Katowice
Krzysztof Trzewicarz
T: +48 602 150 769
E: phumegajan@gmail.com

Mstów
Ryszard Komor
T: +48 502 558 456
E: ryszard.komor@wp.pl